bluetools

ІНСТРУКЦІЯ ЗІ ЗБИРАННЯ ТА ЕКСПЛУАТАЦІЇ ТАЧКИ МОДЕЛЬ WRC

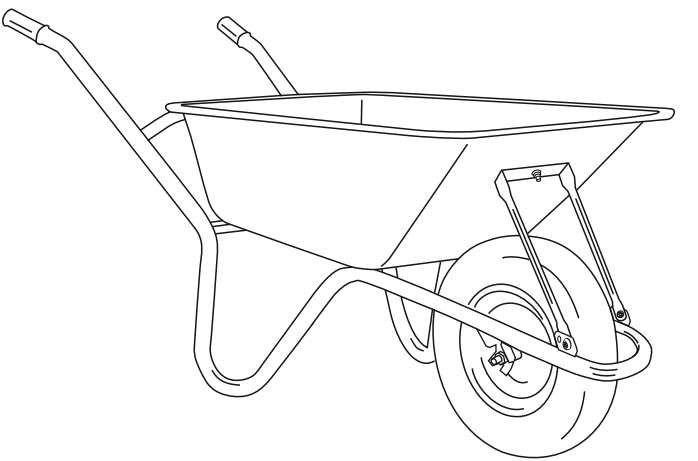

ДСТУ 23173-96

Схема збирання тачки

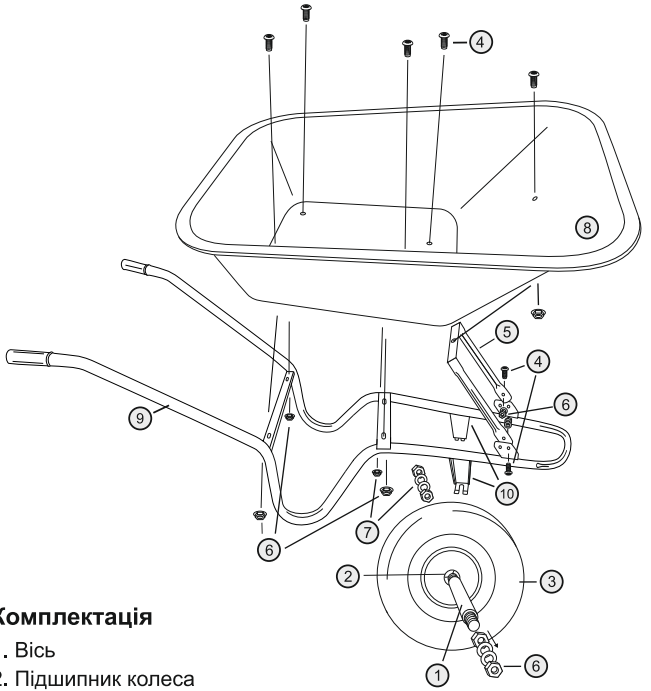

Комплектація

1. Вісь
2. Підшипник колеса
3. Колесо
4. Болти M8x40
5. П-подібна планка-опора
6. Гайки
7. Шайби
8. Кузов
9. Рама
10. Кріплення колеса

Порядок збирання

1. Вставте вісь (1) в підшипник колеса (2).

2. Прикріпіть колесо (3) до рами (9) гайками (6) та шайбами (7).

3. Візьміть раму (9) п-подібну планку-опору (5) і болти M8X20 (4). Вставте планку в раму, потім болти в отвори та закріпіть болти гайками.

4. Встановіть кузов (8) таким чином, щоб співпали всі отвори. Вставте в отвори кузова гвинти M8x20 (11) і закріпіть їх гайками (6).

5. Тачка зібрана і готова до експлуатації.

Характеристики

Кузов	матеріал - сталь
Вантажопідйомність	120 кг
Колесо	габарити - 4x8" діаметр - 380 мм вісь: діаметр - 12 мм; довжина - (100)155 мм
Рама	діаметр труби - 32 мм товщина стінки труби - 1,0 мм матеріал - сталь 06 ПС/DC 01
Покриття рами	порошкова фарба

Експлуатація та технічне обслуговування

1. Використовуйте тачку для перевезення сипучих, рідких і дрібногабаритних вантажів, що не призводять до деформації кузова.

2. Перед використанням переконайтеся, що всі болти і гвинти добре зафіксовані. Експлуатація тачки з незафіксованим кріпленням може призвести до її поломки.

3. Під час транспортування запилених матеріалів використовуйте засоби індивідуального захисту очей та органів дихання, а також рукавиці. Під час роботи з тачкою взувайте міцне, нековзке взуття.

4. Завантажуйте кузов тачки рівномірно, не перевантажуйте її.

5. Встановлюйте тачку на рівній горизонтальній поверхні. Не встановлюйте тачку поперечно схилу — висока ймовірність, що вона перекинеться на бік.

6. Після застосування очищуйте від бруду, розчину, промивайте кузов водою і просушуйте.

7. Зберігайте тачку в сухому приміщенні.

8. Термін придатності необмежений.

Заборонено:

- перевозити людей або тварин у кузові тачки;
- перевозити розпечені, палаючі або тліючі матеріали;
- змінювати конструкцію;
- нарощувати висоту бортів кузова.

УВАГА! Невиконання правил техніки безпеки може стати причиною поломки тачки та передчасного зносу її деталей.

Виробник: ТОВ “КВІТКА ПРО”.
Адреса потужностей виробництва: Львів, вул. Шевченка, 317, 79069, Україна.